HP G6-2105 SS
PLACA BASE QUANTA R53

SÍNTOMA

NO ENCIENDE

REPARACIÓN

COMPRUEBO QUE EL CIRCUITO DE AISLAMIENTO DE ENTRADA +19V FUNCIONE BIEN.HAY +19V EN RESISTENCIA PUNTO COMÚN.
EL SIGUIENTE PASO ES COMPROBAR LA ALIMENTACIÓN +3,3VPC PARA EL CIRCUITO EC Y ES CORRECTO.ESTA LA GENERA EL IC PU7 EN PIN 8 COMO SE VE EN EL ESQUEMA

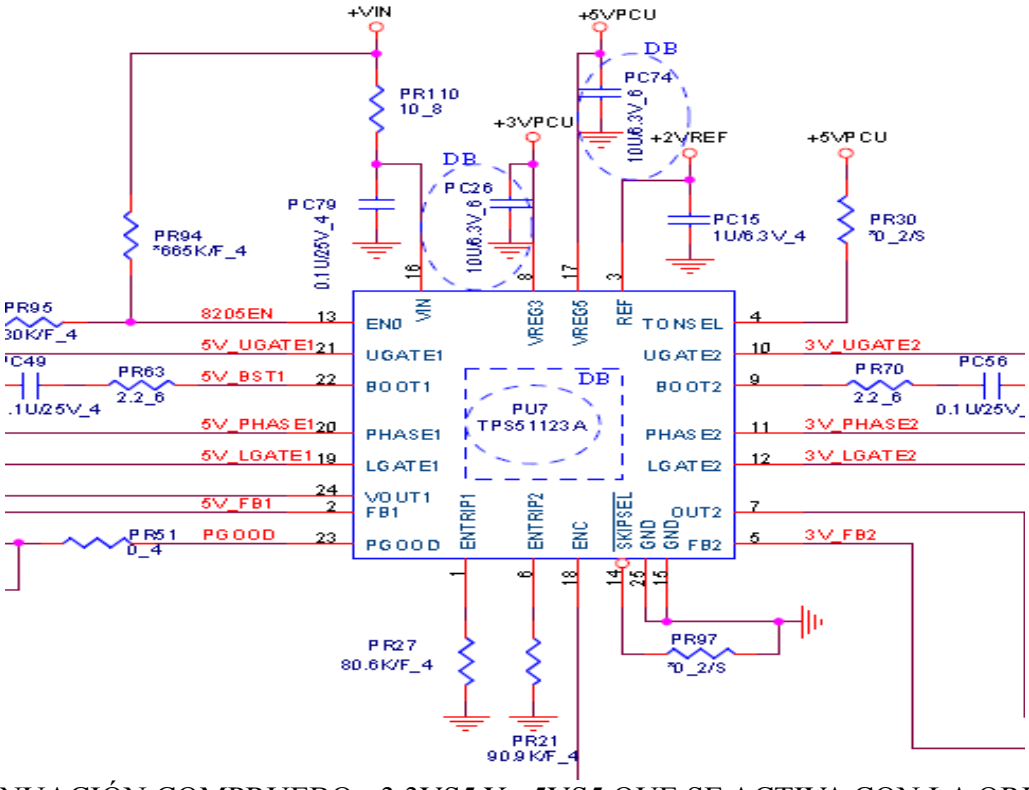

A CONTINUACIÓN COMPRUEBO +3,3VS5 Y +5VS5 QUE SE ACTIVA CON LA ORDEN S5_ON PIN 18 ENC DESPUÉS DE PULSAR POWER

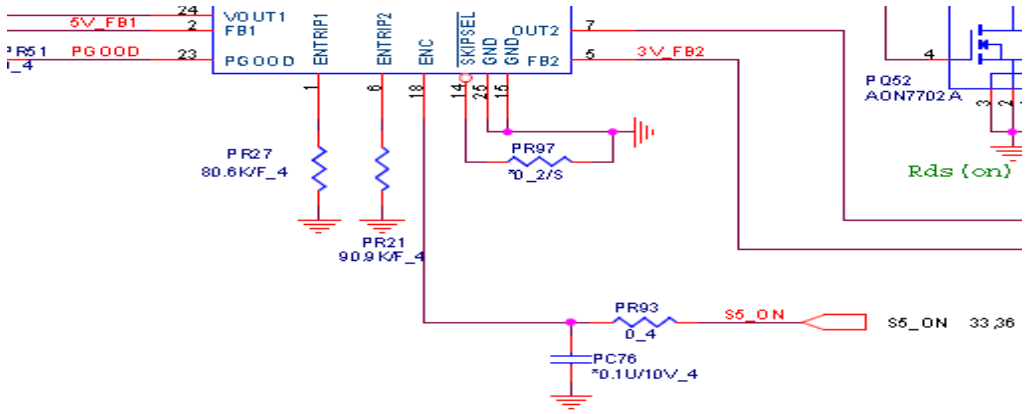

LA ORDEN ES CORRECTA ESTA A NIVEL ALTO 3V.
AL MIRAR CON MÁS DETENIMIENTO EL INTEGRADO DESCUBRO QUE TIENE UNA FORMACIÓN DE ÓXIDO ENTRE LOS PINES 9-10-11-12.LO LIMPIO BIEN,PERO SIGUE SIN ENCENDER.MIRO CON EL MICROSCOPIO Y VEO QUE EL PIN 9 ESTA DESAPARECIDO.
SACO EL INTEGRADO Y EFECTIVAMENTE NO HAY PIN.
CAMBIO EL INTEGRADO TPS51123A Y YA ENCIENDE,PERO AL POCO DE FUNCIONAR SE AVERÍA DE NUEVO Y AHORA AL PULSAR POWER HACE INTENTO DE ENCENDER,PERO LA FUENTE DE ALIMENTACIÓN SE PROTEJE Y EL ORDENADOR PASA A APAGADO.AHORA SE HA CRUZADO EL TRANSISTOR PU51 AON7702A ENTRE DRENAJE Y SURTIDOR.

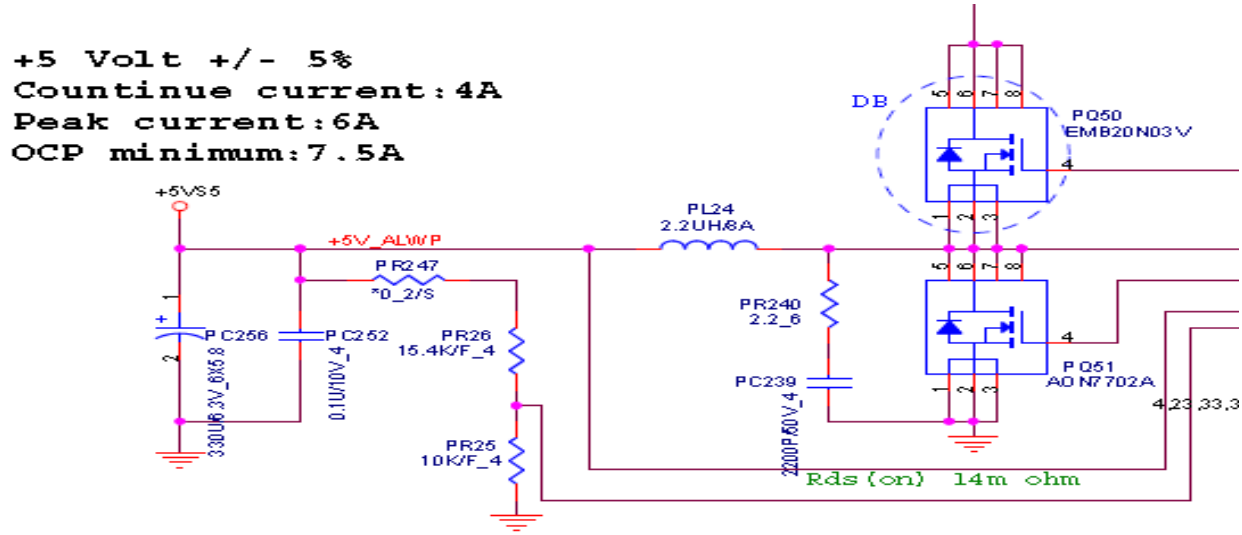

LO CAMBIO Y YA ENCIENDE DE NUEVO.LO DEJO EN FUNCIONAMIENTO DURANTE VARIAS HORAS Y YA NO DA MÁS FALLO.

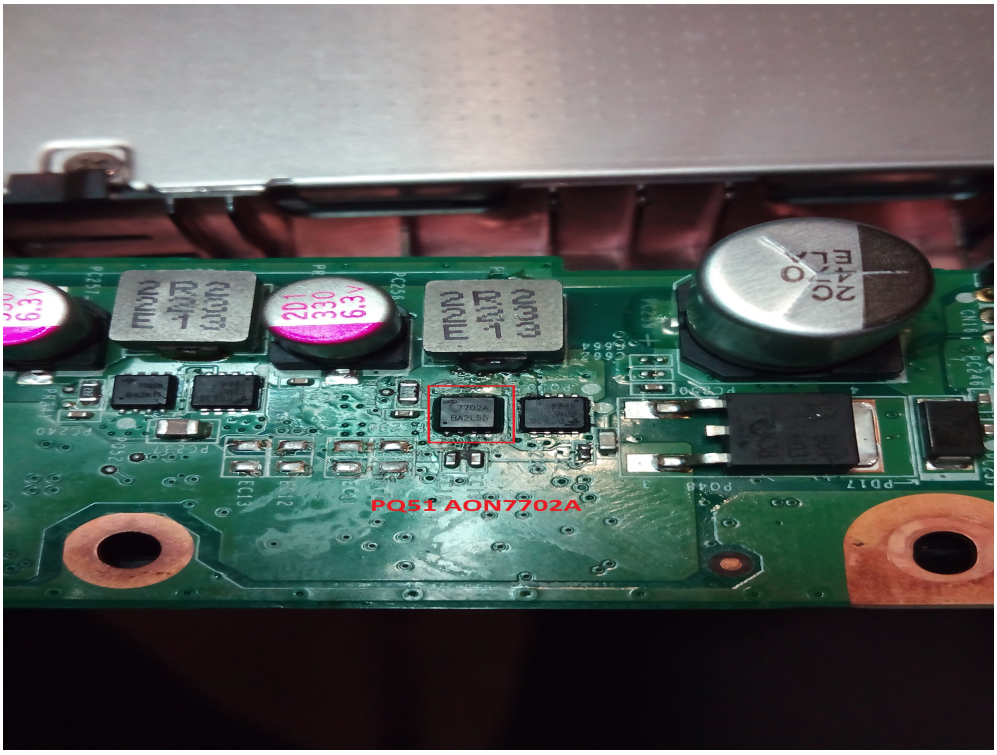

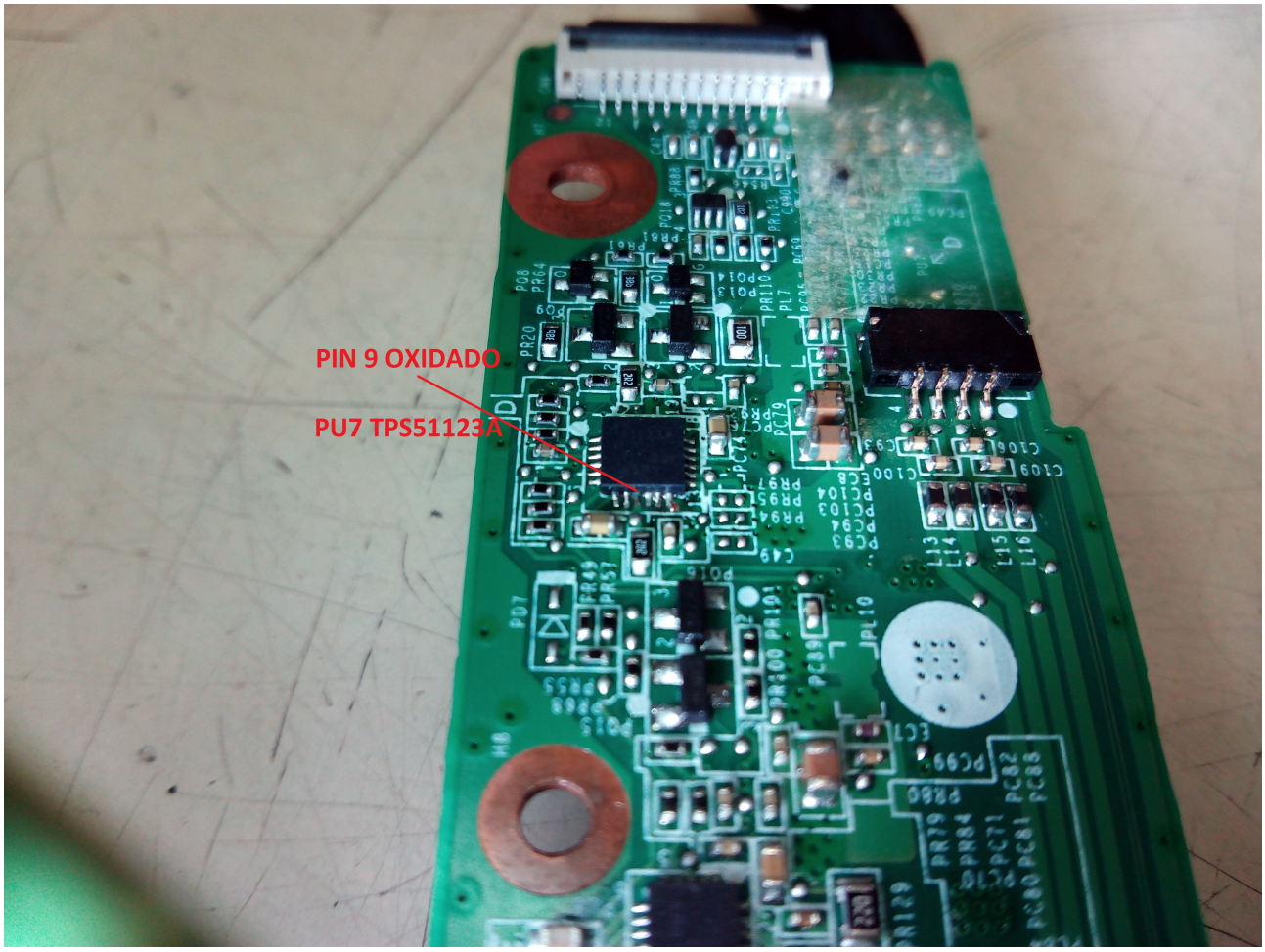

VIDEOSON
JOSÉ DANIEL MANZANO RUIZ