PACKARD BELL ARES GP3W MS MODEL AGP30
PLACA BASE QUANTA DA0PB2MB8I0 REV:I .QUANTA PB2

SÍNTOMA

NO ENCIENDE.CORTOCIRCUITO DIRECTO VIN.AL CONECTAR LA FUENTE EL CONSUMO SUBE AL MAXIMO

DESCRIPCIÓN DE LA REPARACIÓN

EL CONSUMO EXCESIVO QUE MUESTRA LA FUENTE INDICA UN CRUCE DIRECTO EN LA LÍNEA DE +19V VIN.
SE COMPRUEBA LA RESISTENCIA QUE HAY EN EL PUNTO COMÚN VIN Y MARCA CERO OHMS.
REVISO EL PRIMER MOSFET PQ50 AO4427 Y ENCUENTRO CRUCE ENTRE DRENAJE Y SURTIDOR.

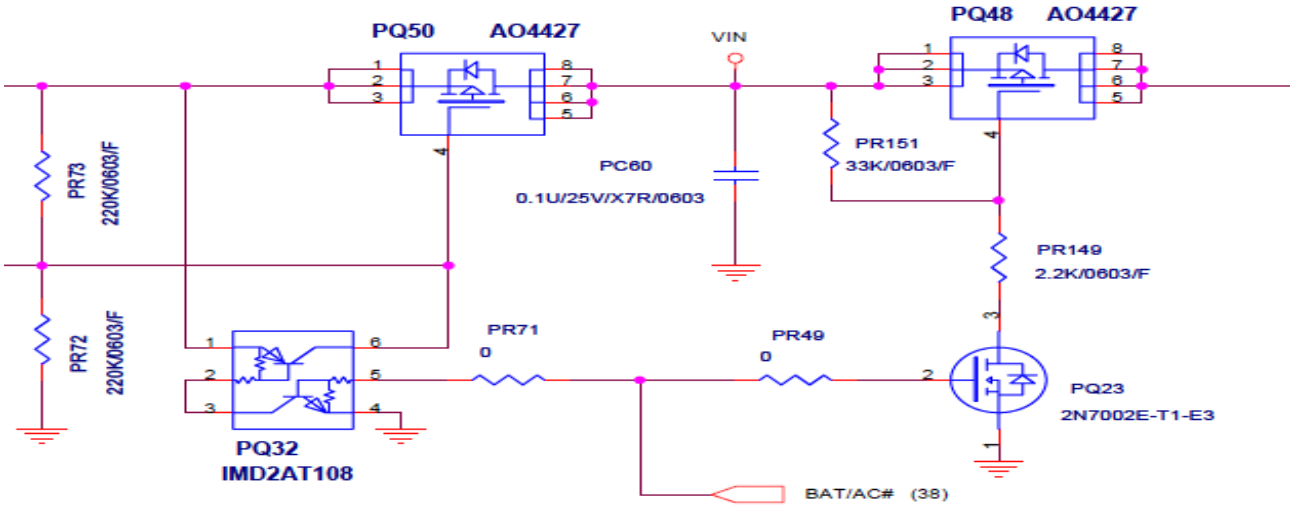

LO DESUELTO DE LA PLACA Y VUELVO A MEDIR LA RESISTENCIA EN PUNTO COMÚN VIN Y CONTINÚA EL CRUCE.
CONTINÚO PARA LOCALIZAR LA CAUSA Y ES EL CONDENSADOR C246 10uF EL CAUSANTE.

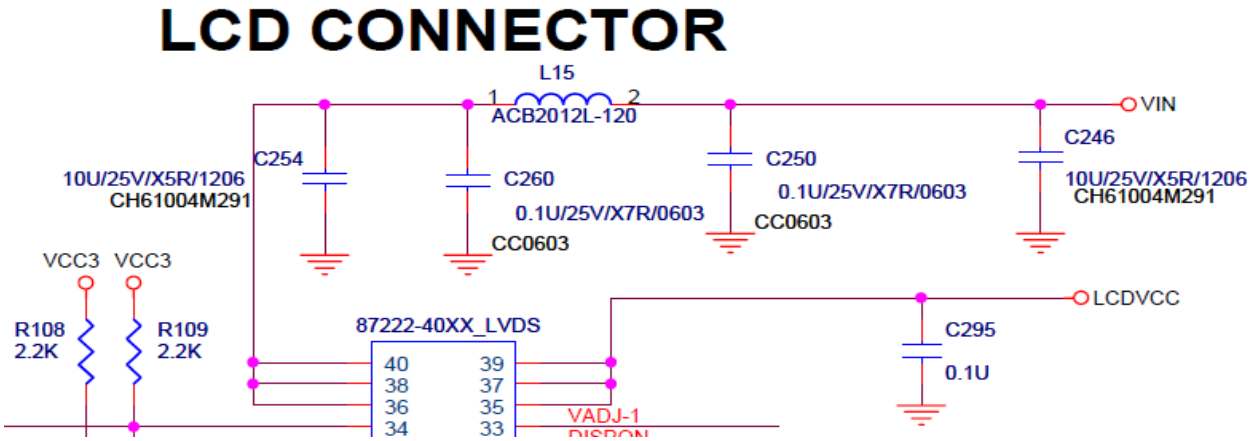

LO DESUELDO Y MIDO DE NUEVO Y YA NO HAY CRUCE Y EL PORTATIL YA ENCIENDE CORRECTAMENTE.AHORA EL CONSUMO EN ESTADO S5 (APAGADO) ES DE 0,010A QUE ES CORRECTO

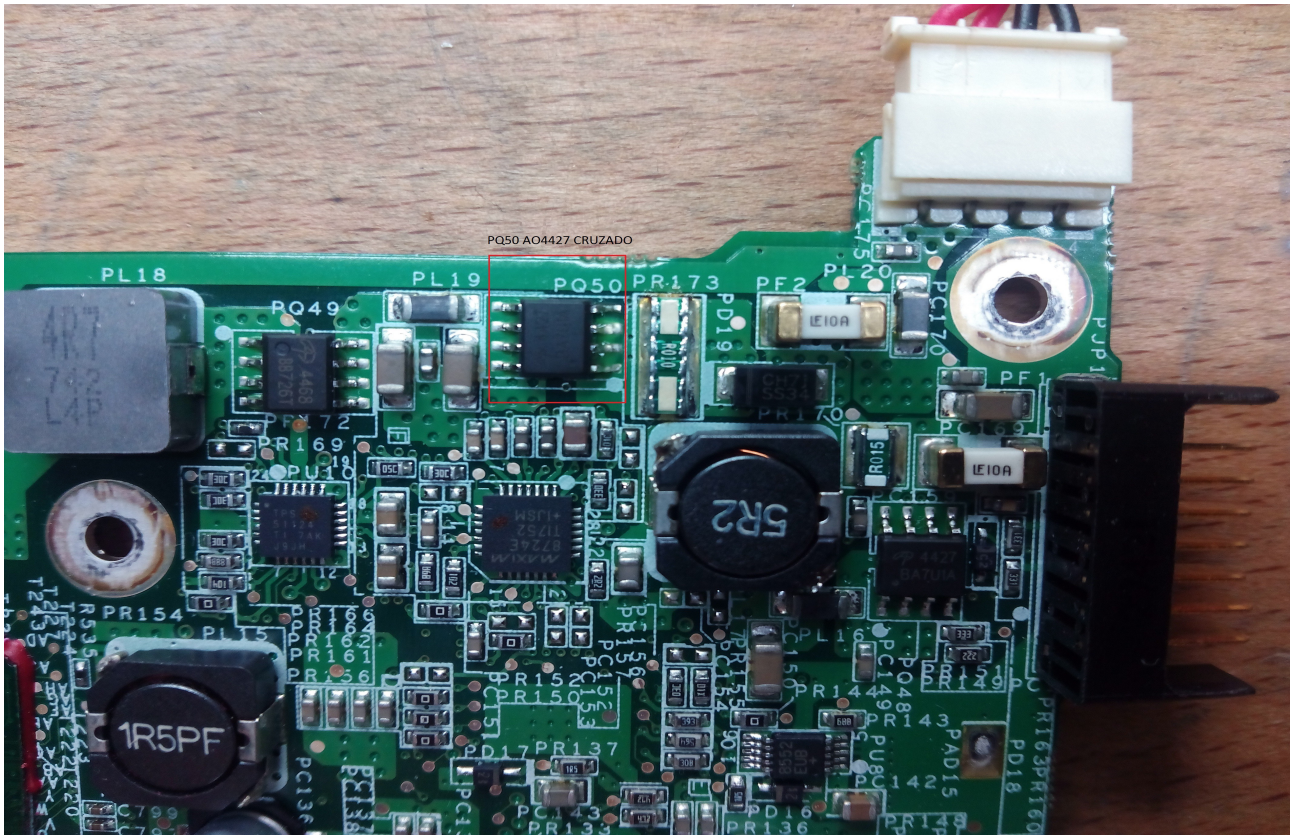

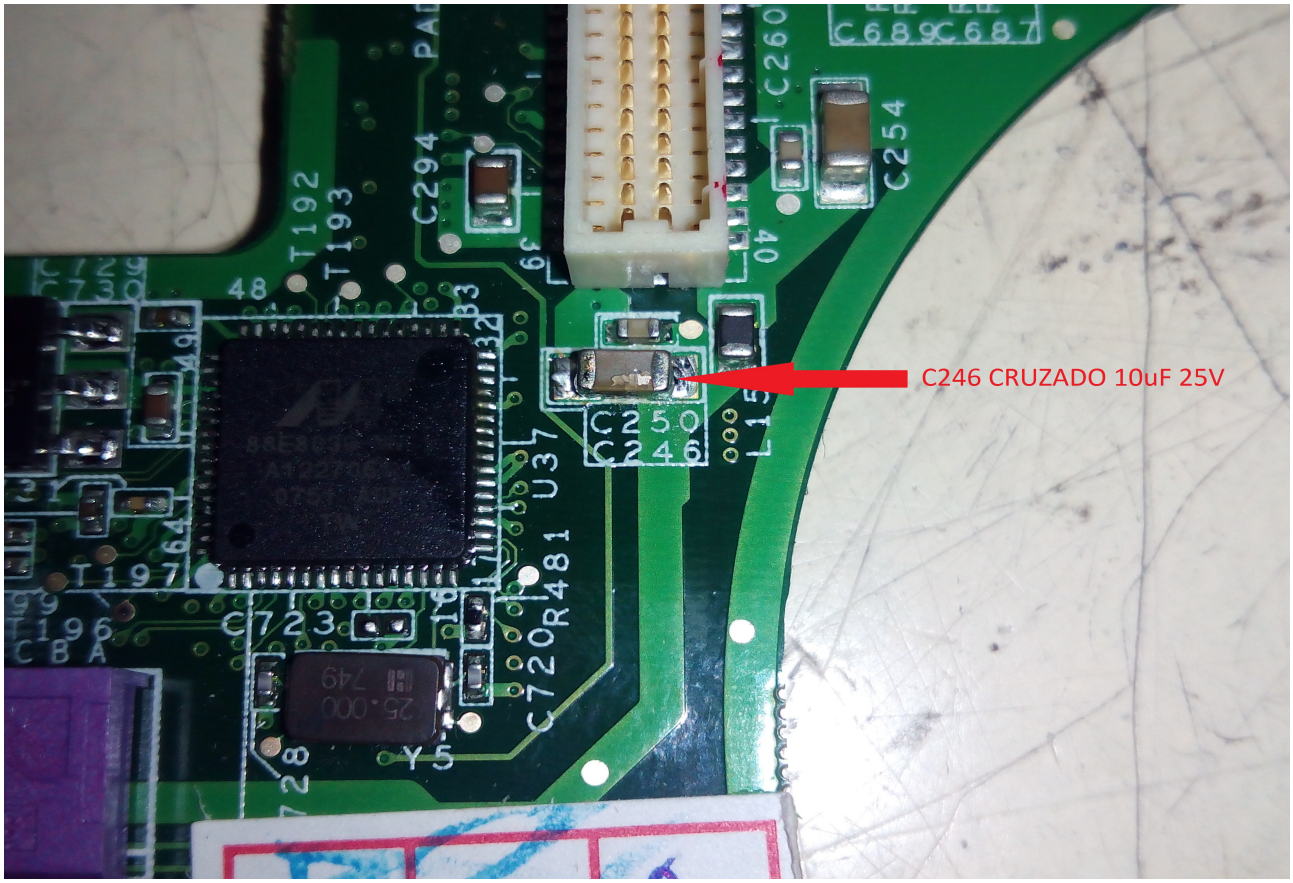

VIDEOSON
JOSÉ DANIEL MANZANO RUIZ