**MONITOR DELL2407WFPb**

---

**SÍNTOMA**
**NO ENCIENDE.LED POWER APAGADO**

---

**REPARACIÓN**
**AL DESMONTAR LA FUENTE ENCUENTRO VARIOS COMPONENTES QUEMADOS O DAÑADOS.**
**POSIBLEMENTE LA CAUSA DE TANTO DAÑO HAYA SIDO EL C605 DE 120uF/450 QUE ESTABA COMPLETAMENTE DESCAPACITADO.**
**PARA REPARALO TUVE QUE CAMBIAR LOS SIGUIENTES COMPONETES:**
**Q651:2SK8502**
**Q654:BC846 NPN**
**IC651:L6561D**
**R669:1K**
**C605:120uF/450**
**R670:0,22 OHM TIPO FUSIBLE**
**ZD601:ZENER DE 15V**
**IC601:NCP200A6**
**D655:IN4148 SMD**

**ADJUNTO FOTO CON LA VISTA DE LOS COMPONENTES QUE SE CAMBIARON**

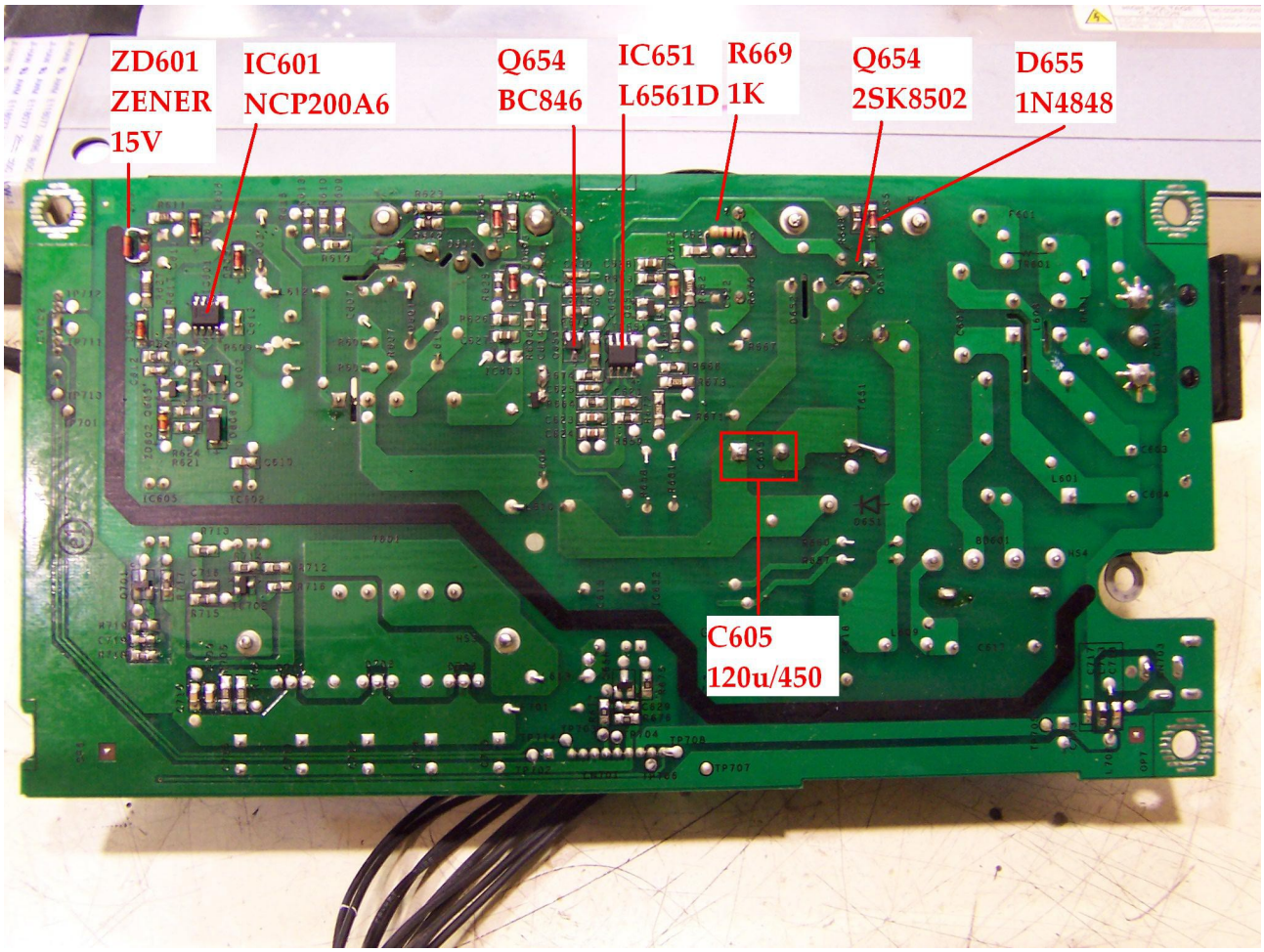
ZD601
ZENER
15V
IC601
NCP200A6
Q654
BC846
IC651
L6561D
R669
1K
Q654
2SK8502
D655
1N4848
C605
120u/450

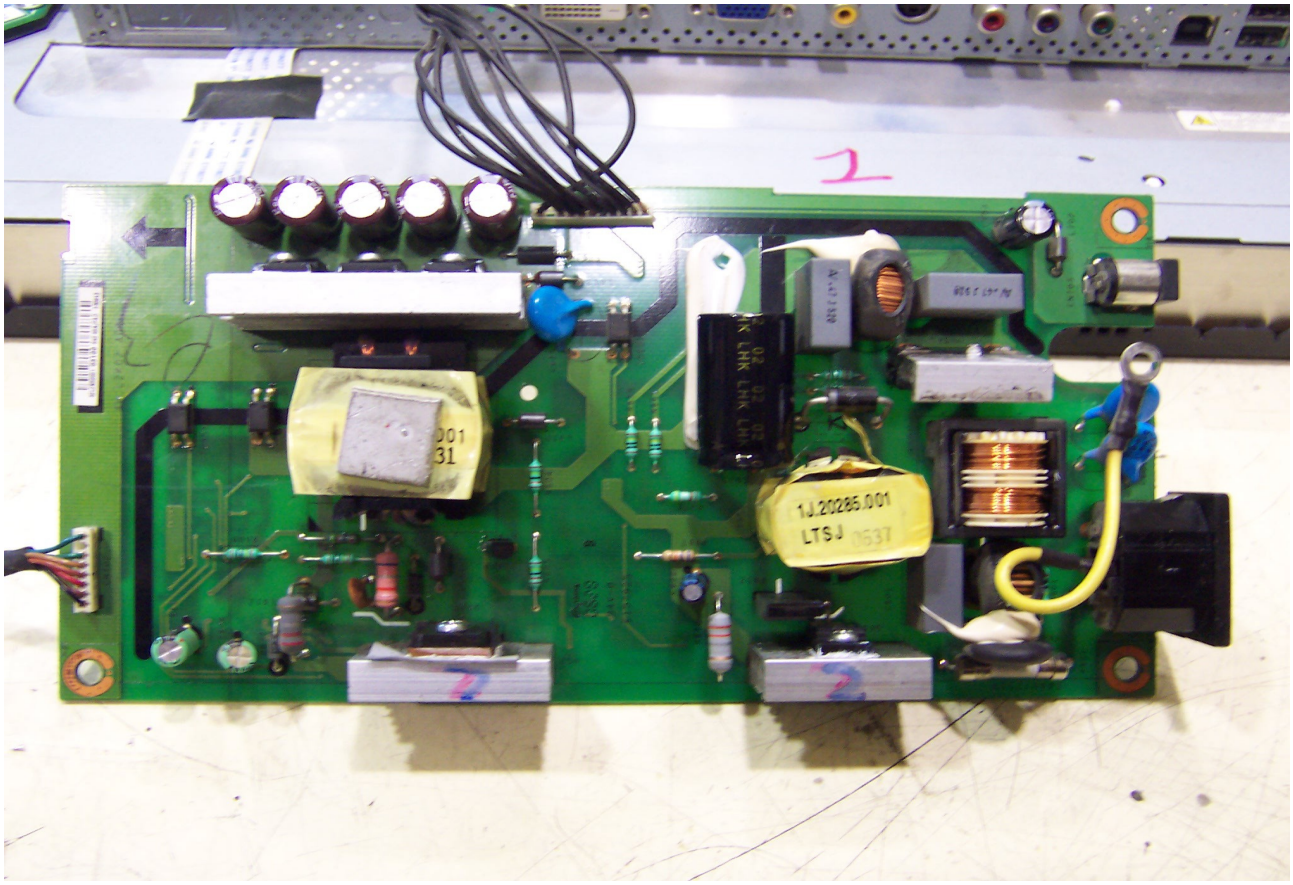
1J.20285.001
LTSJ