TV OKI MODELO V22DHDUVI

SÍNTOMA:POWER NO ENCIENDE.LED APAGADO

REPARACIÓN

SE COMPRUEVA LA FUENTE Y SE ECUENTRA QUE LAS TENSIONES DE SALIDA +5 Y +12 ESTÁN MUY BAJAS
SI SE PRUEBA LA FUENTE DESCONECTADA DE LA PLACA MAIN LAS TENSIONES ESTÁN CORRECTAS.
REALIZANDO MEDICIONES ENCUENTRO QUE LA ALIMENTACIÓN +12V ESTÁ CRUZADA EN LA PLACA MAIN.
DESPUÉS DE REALIZAR DIVERSAS COMPROBACIONES,ENCUENTRO EL CONDENSADOR C705 SMD CRUZADO.ES DE 22nF.
LO CAMBIO Y YA ENCIENDE Y SE VE CORRECTAMENTE

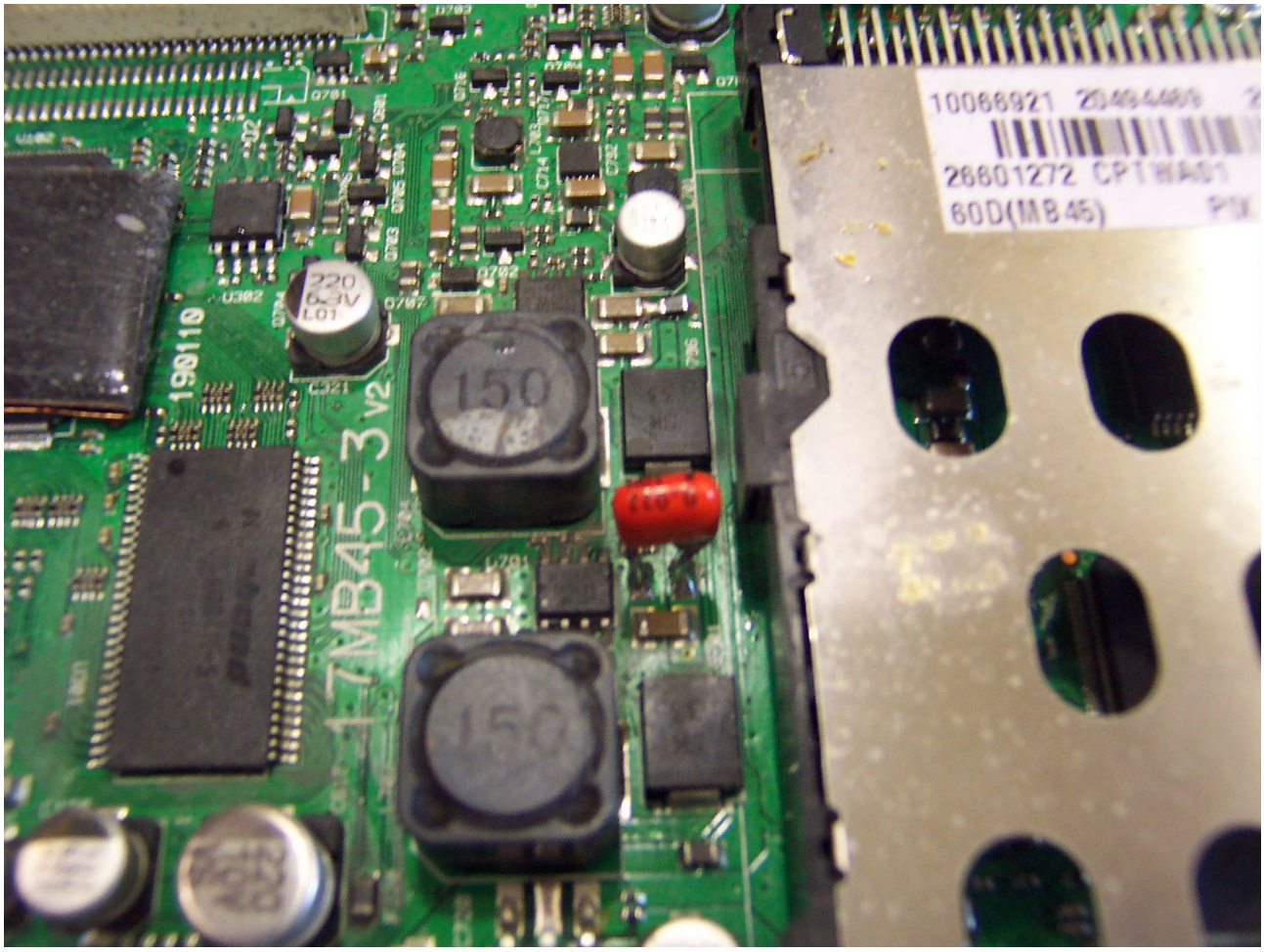

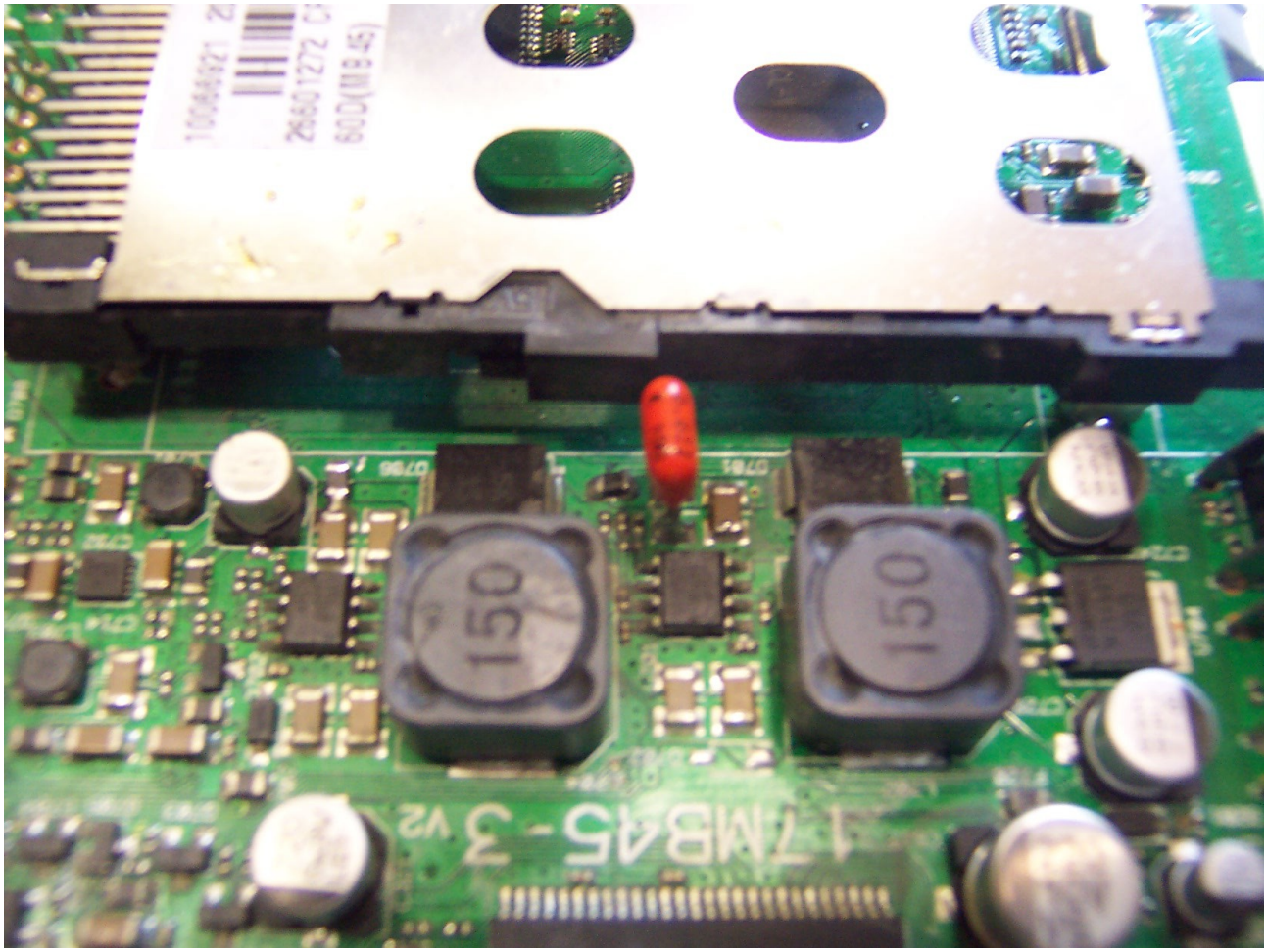
150
150
17MB45-3 V2

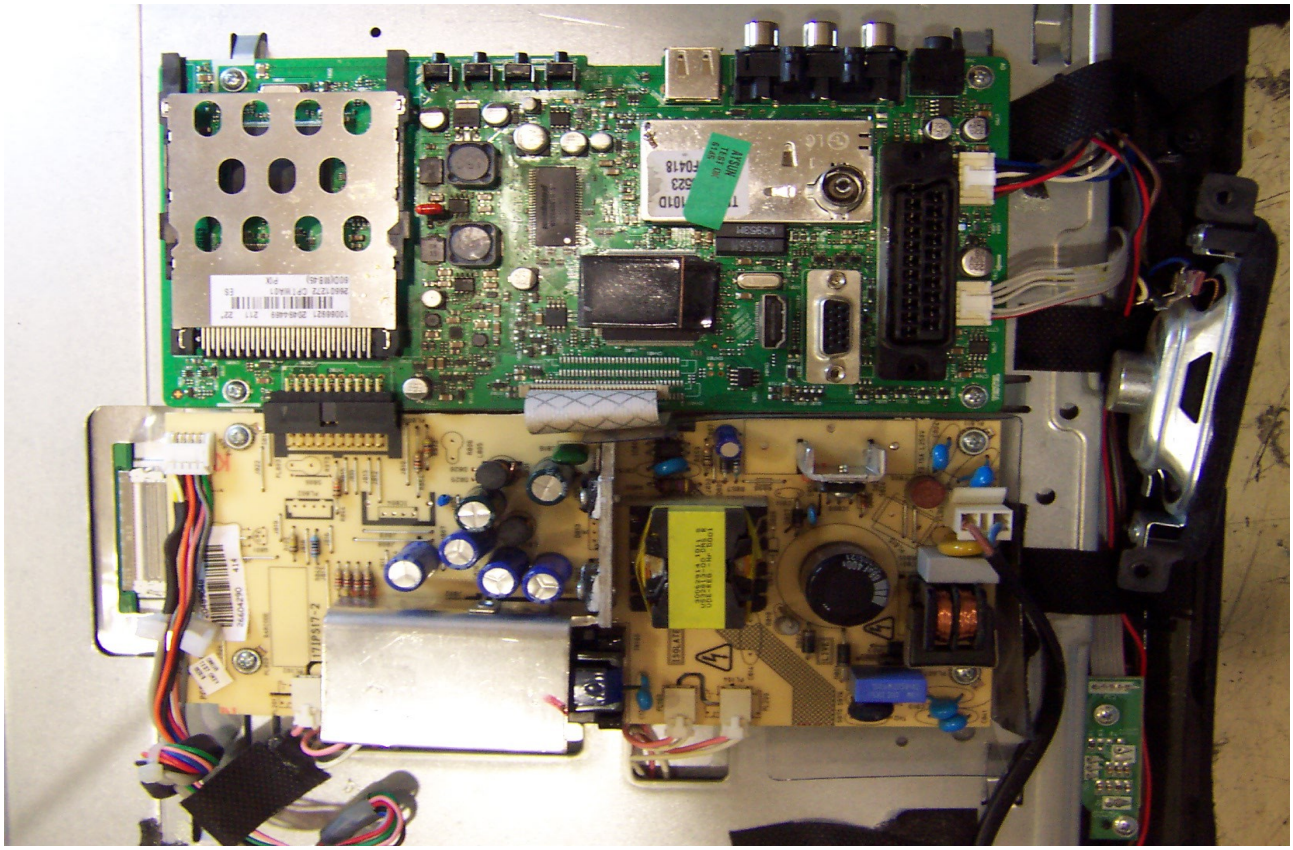

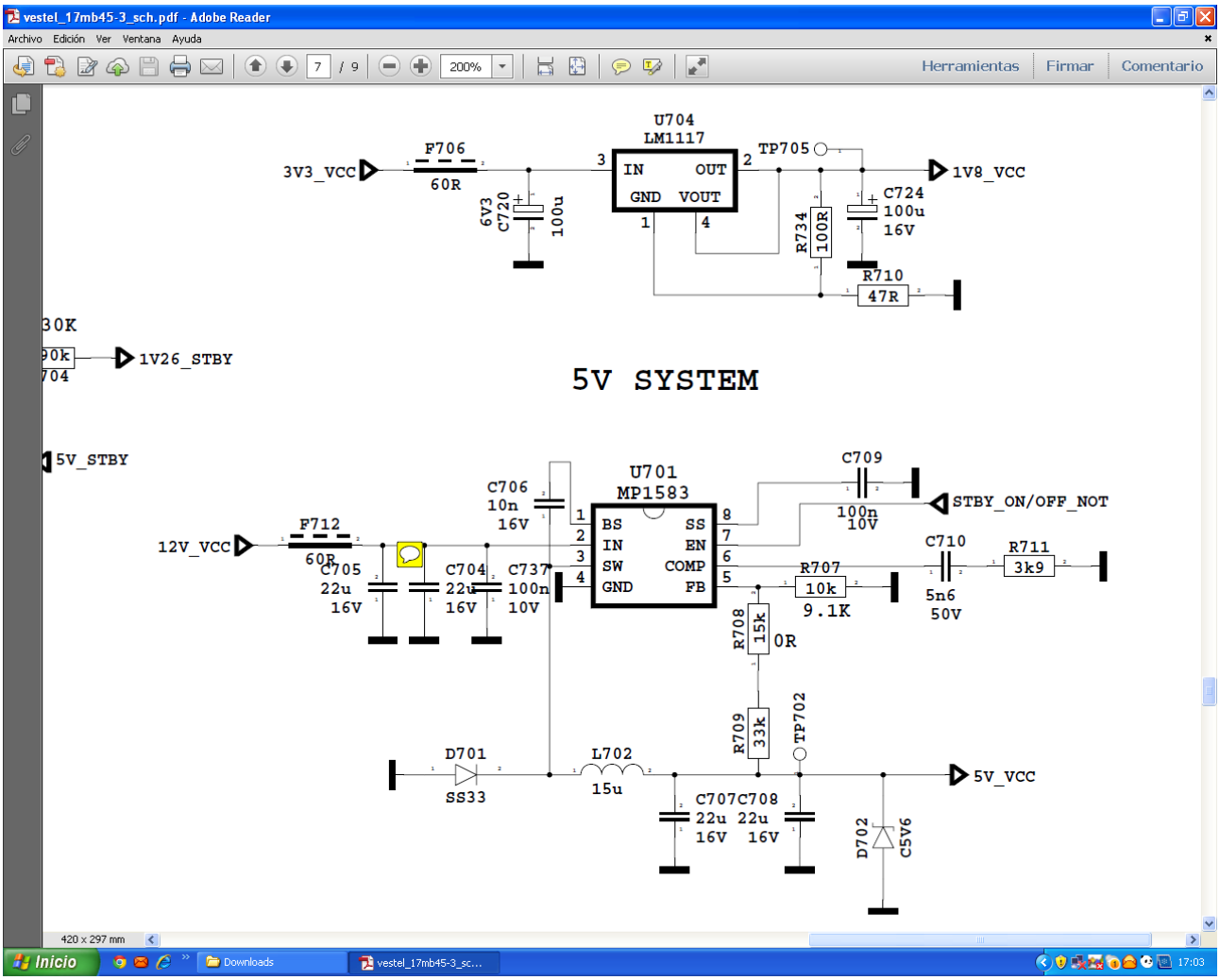

VIDEOSON
JOSÉ DANIEL MANZANO RUIZ